Scherenhebebühne Annahmebühne „MÜNCHEN O“

Artikel-Nr.: XX90
Hersteller: Krömer
EAN-Code: 0721762577752

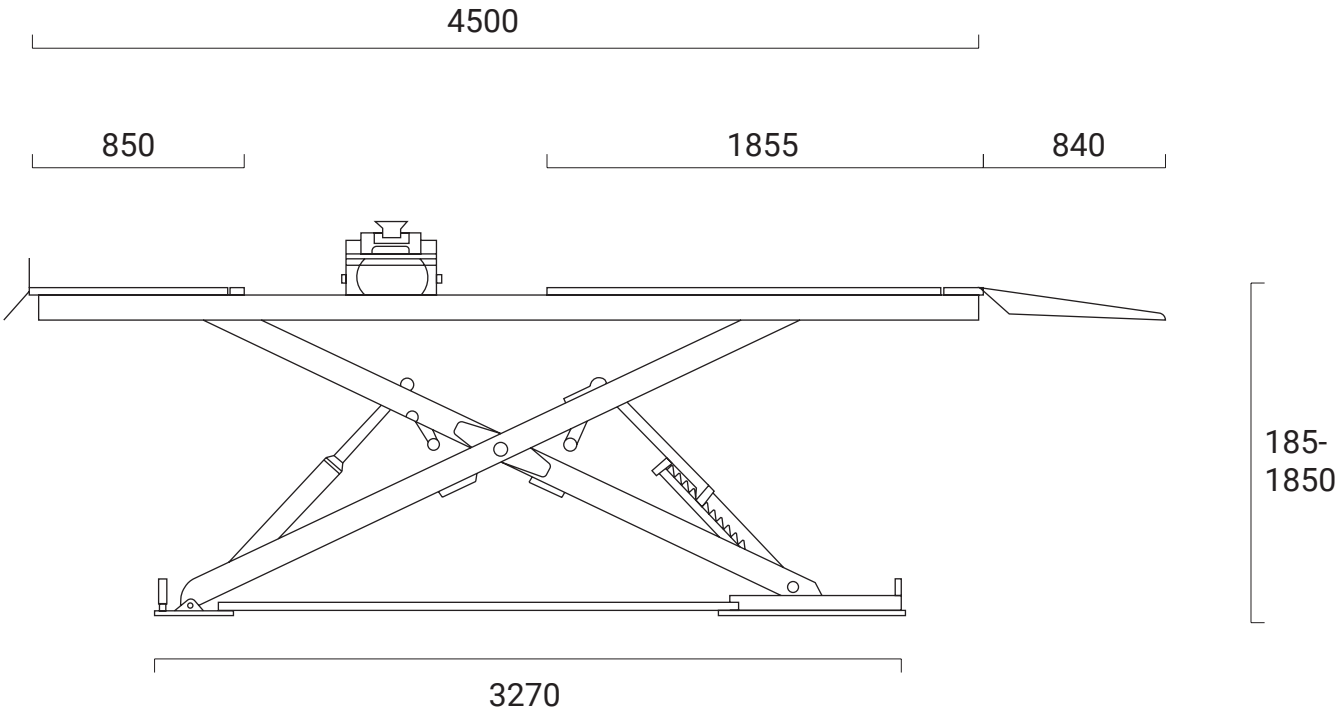

Achsfreiheber:

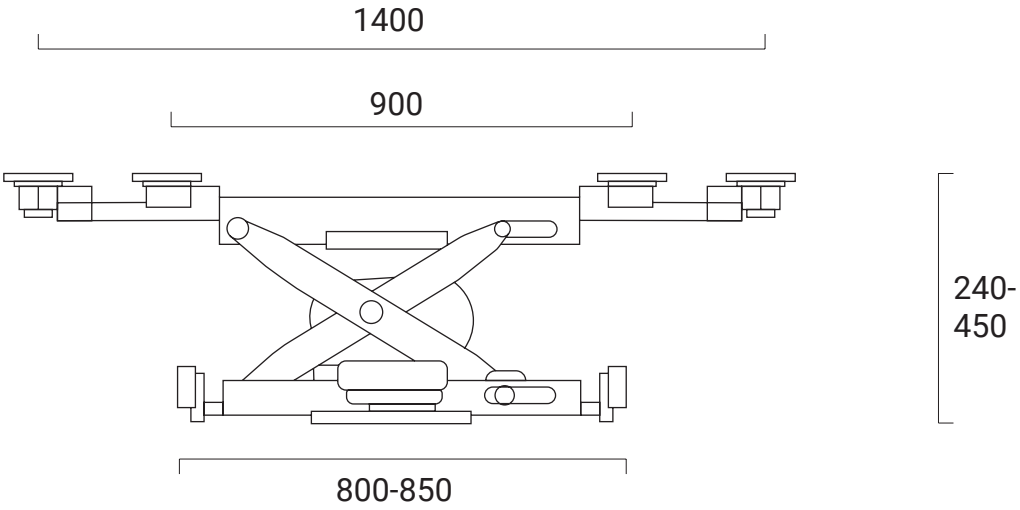

Abmessungen in mm

KRÖMER®
Germany

Scherenhebebühne Annahmebühne „MÜNCHEN O“

Artikel-Nr.: XX90
Hersteller: Krömer
EAN-Code: 0721762577752

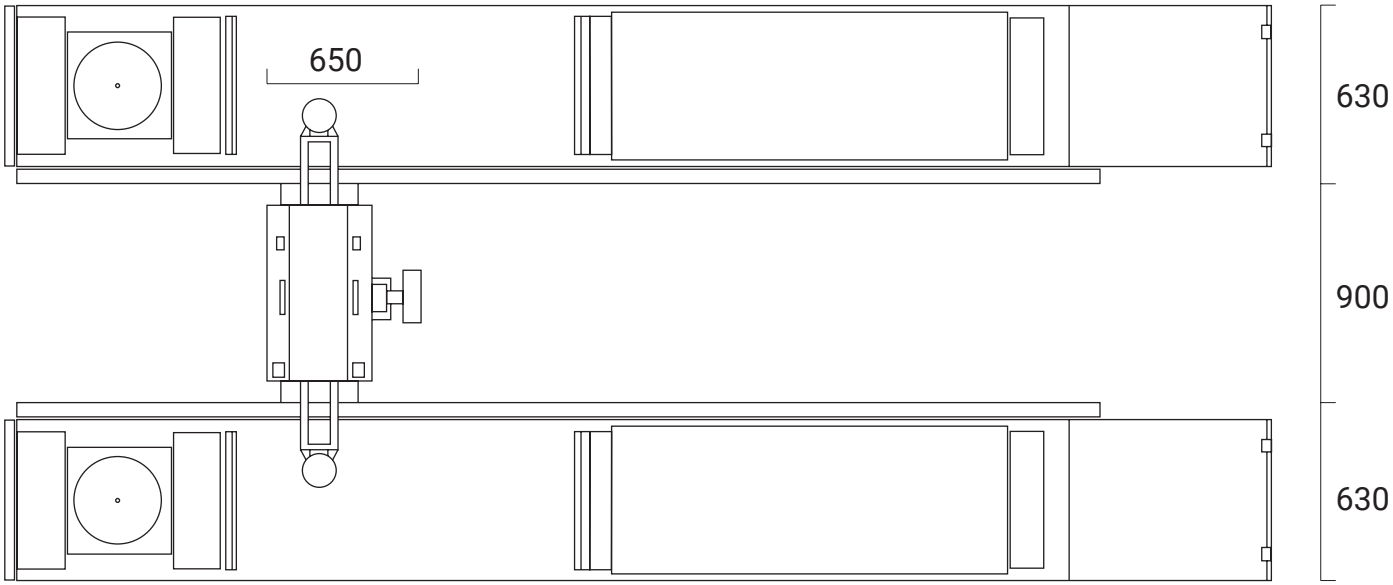

Abmessungen in mm