KRÖMER® Germany

FAQ

Artikel-Nr.: X10, X30, X40, X45, X46, XX50, XX53, XX54, XX63, XX64
Hersteller: Krömer

Flackernde/funktionslose grüne Signalleuchte

Die Stromversorgung des Bedienpults ist unregelmäßig bzw. nicht gegeben.

Problem: Die grüne Signalleuchte zeigt keine Funktion bzw. flackert und zeugt von einer uneregelmäßigen Stomversorgung des Bedienpults.

Ursache: Beim Aufbau oder dem Transport der Scherenhebebühne hat sich die Verbindung des Gleichrichters zur Platine gelöst, daher werden die eingehenden 24 Volt nicht ordnungsgemäß verteilt.

Lösung: Befestigung vom Gleichrichter mit Kühler an der vorgesehene Stelle. (eventuelles Nachhelfen mit Zange)

Seite 2

Link zum Ersatzteil:

Das Bedienpult muss für die folgenden Schritte vom Strom getrennt sein!

1 Bedienpult öffnen

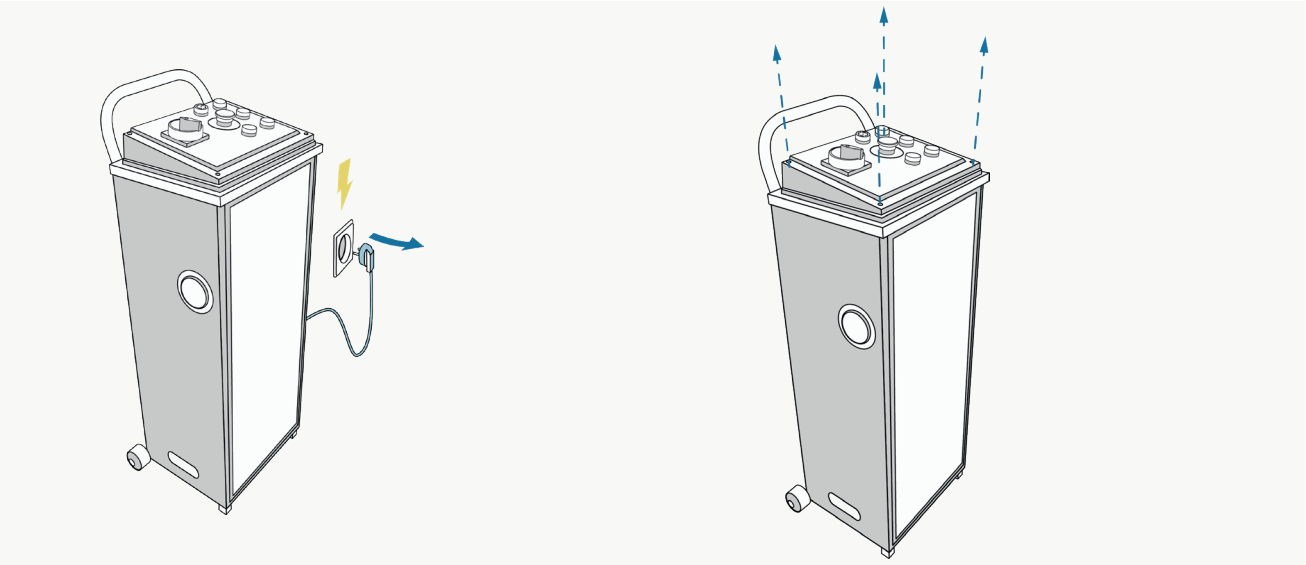

Schrauben Sie zunächst, an den angegebenen vier Stellen, die Bedienfläche des Bedienpults auf.

2 Prüfen des Gleichrichters

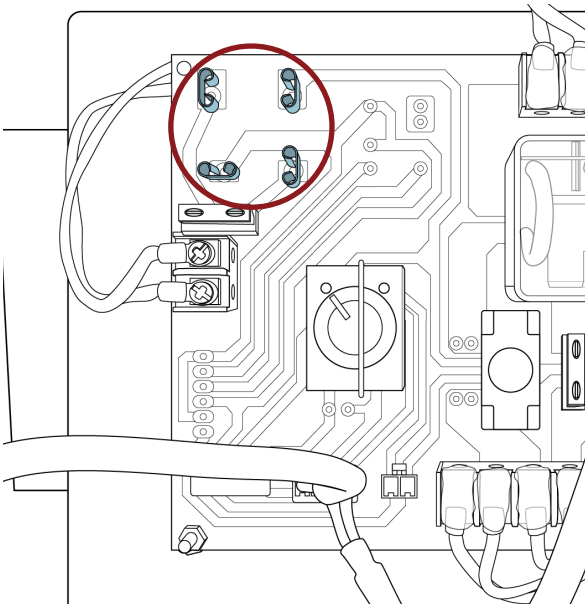

Prüfen Sie ob der Gleichrichter sich beim Transport gelöst hat, indem Sie prüfen ob er noch an seinem Platz sitzt.

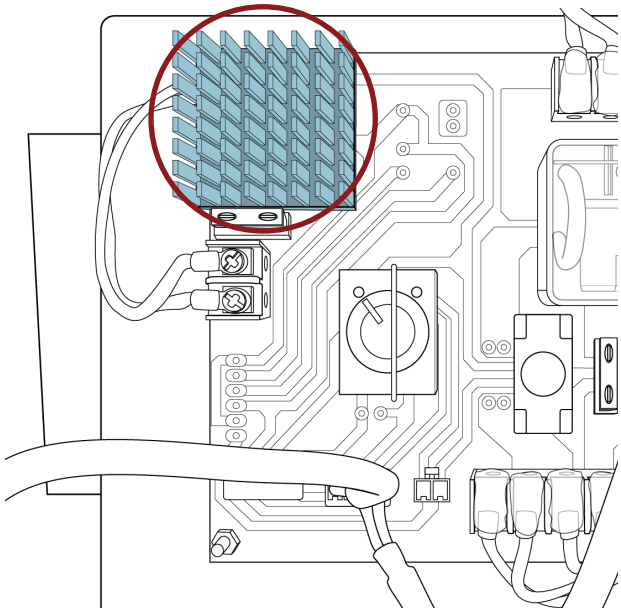

Sollte der Gleichichter noch an seinem Platz sitzen können Sie durch leichtes dücken prüfen ob er sich beim Transport eventuell leicht gelöst hat.

Bedienpult und Bühne müssen vom Strom getrennt sein.

1 Bedienpult öffnen

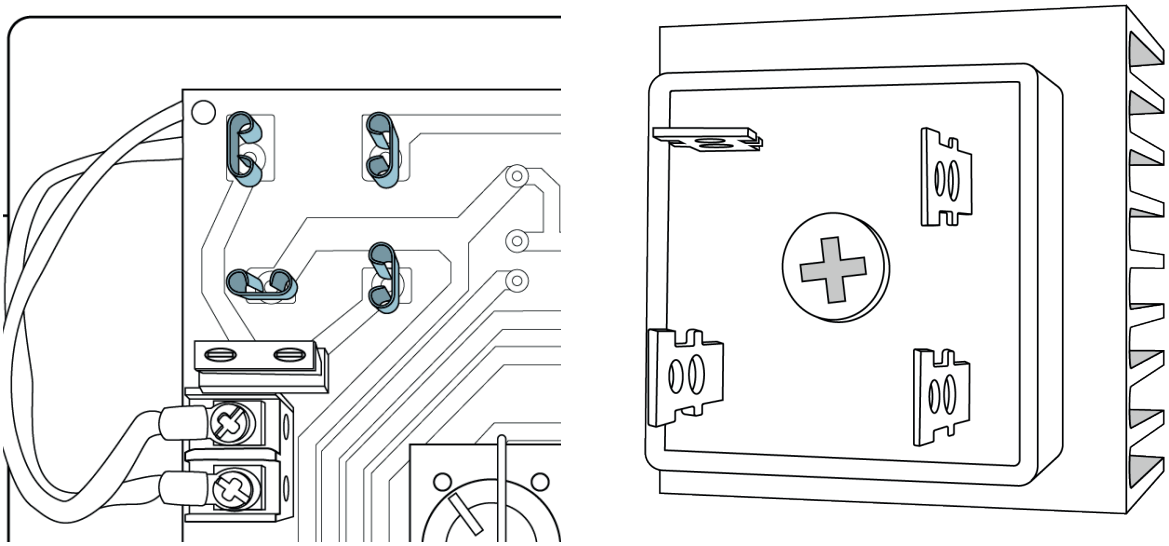

Sollte der Gleichrichter (mit aufgeschraubtem Kühler), wie hier links gezeigt, nicht auf seinem Platz sitzen, hat er sich beim Transport gelöst. In dem Fall finden Sie ihn lose im Bedienpult oder in der entsprechenden Verpackung.
Stecken Sie den Gleichrichter wieder an seinen vorgesehenen Platz, hierfür gibt es nur eine richtige Position.

2 Prüfen des Gleichrichters

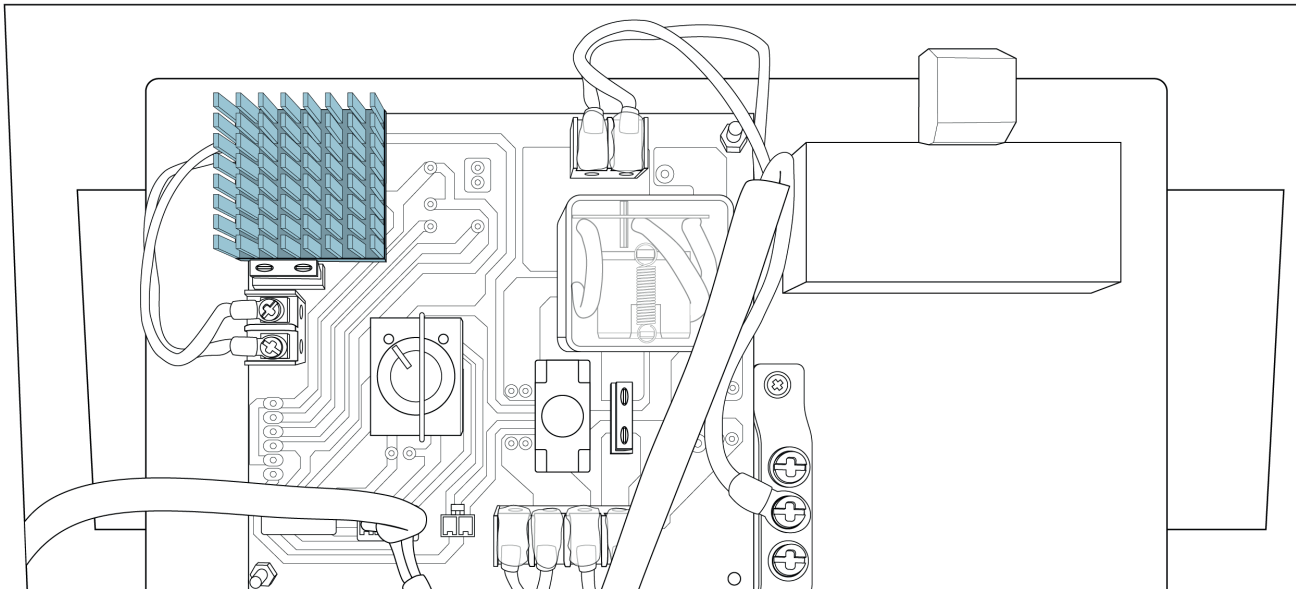

Wenn der Gleichrichter wieder fest an seinem Platz sitzt können Sie die Hebebühne wieder an den Strom anschließen.
Schließen Sie das Bedienpult nun wieder an die Stromquelle an und prüfen Sie,ob der Fehler behoben wurde.

Die Stromversorgung der Bühne sollte nun durchgängig und stabil sein.